info@rollgroup.de
www.rollgroup.de

Rad

VSP

- 1300 - 3000kg
- Durchmesser 500 - 620mm
- Vollgummirad mit Stahldrahtarmierung
- Präzisionskugellager

Technische Daten

Bestellcode:	VSP 520x100-40-120	**Rad ø in mm:**	520
Tragkraft in kg:	1.525	**Radbreite in mm:**	100
Durchmesser Bohrung in mm:	40	**Nabenlänge in mm:**	120
EAN-Code:	4250217304965		

Radbeschreibung

- Radkörper Stahlschweißkonstruktion
- Schmiernippel
- Rad aus Vollgummi mit Stahldrahtarmierung
- Präzisionskugellager

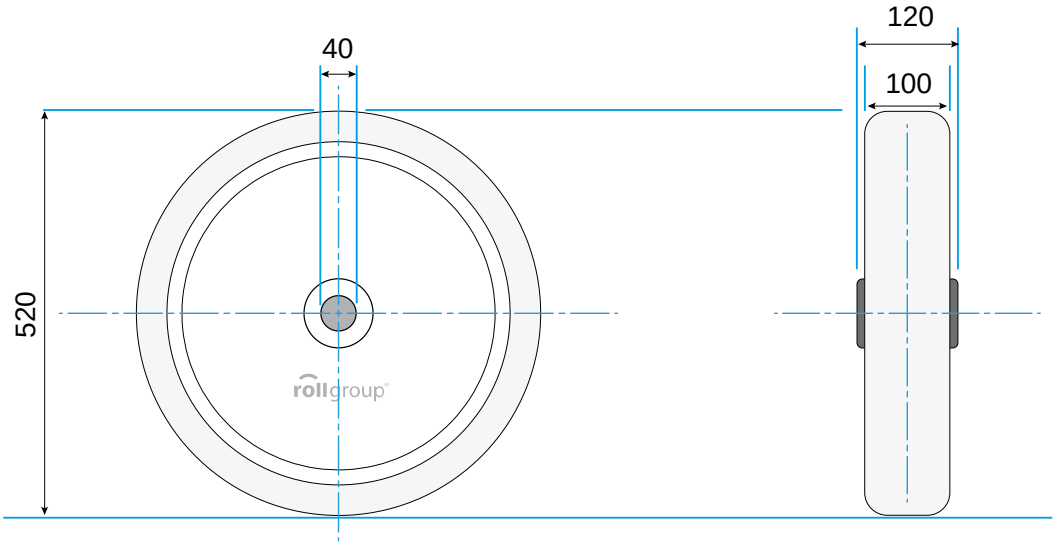

© Rollgroup | Änderungen vorbehalten | Stand 01.2017