info@rollgroup.de
www.rollgroup.de

Bockrolle

mit Anschraubplatte

- 100 - 400kg
- Durchmesser 100 - 250mm
- Gehäuse aus Stahlblech
- Elastikgummirad, Präzisionskugellager

Technische Daten

Bestellcode:	31B EIP 250 P07	**Rad ø in mm:**	250
Tragkraft in kg:	300	**Radbreite in mm:**	50
Plattengröße in mm:	135 x 110	**Schraubloch Abstand in mm:**	105 x 75 / 80
Schraubloch ø in mm:	11,00	**Bauhöhe in mm:**	290
Temperaturbereich C° min / max:	-20 : +60	**Norm:**	EN 12532
EAN-Code:	4250217321269		

Gehäusebeschreibung

- Stahlblech verzinkt-chromatiert
- Radachse verschraubt

Radbeschreibung

- Radkörper aus Aluminium
- Lauffläche aus Elastikgummi
- Präzisionskugellager

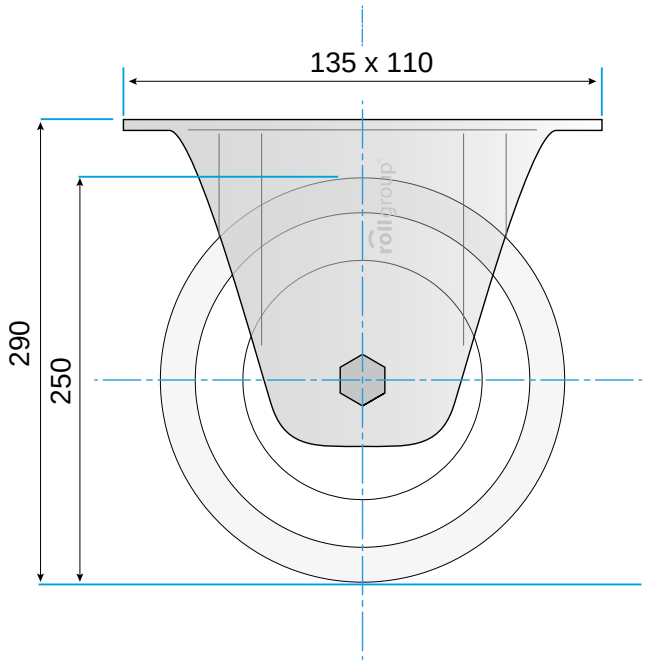

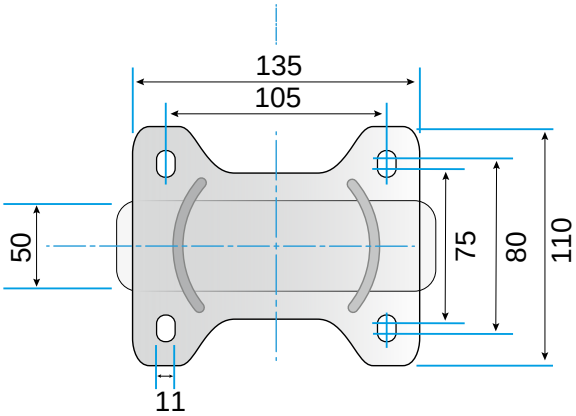

© Rollgroup | Änderungen vorbehalten | Stand 01.2017