info@rollgroup.de
www.rollgroup.de

Lenkrolle

mit Anschraubplatte und Totalfeststeller

- 50 - 75kg
- Durchmesser 50 - 75mm
- Gehäuse aus Stahlblech
- Polyamidrad, Gleitlager

Technische Daten

Bestellcode:	21N OUO 050 P03	**Rad ø in mm:**	50
Tragkraft in kg:	50	**Radbreite in mm:**	19
Plattengröße in mm:	60 x 60	**Schraubloch Abstand in mm:**	48 / 38 x 48 / 38
Schraubloch ø in mm:	6,30	**Ausladung Rolle in mm:**	25,00
Bauhöhe in mm:	70	**Temperaturbereich C° min / max:**	-20 : +80
Norm:	EN 12530	**Laufflächenhärte:**	Shore D 78
EAN-Code:	4250217313189	**Störkreisradius in mm:**	81,00

Gehäusebeschreibung

- Stahlblech verzinkt-chromatiert
- Schwenklager mit zweifachem Kugelkranz
- Radachse verschraubt

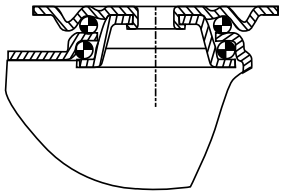

Radbeschreibung

- Rad aus Polyamid
- Gleitlager

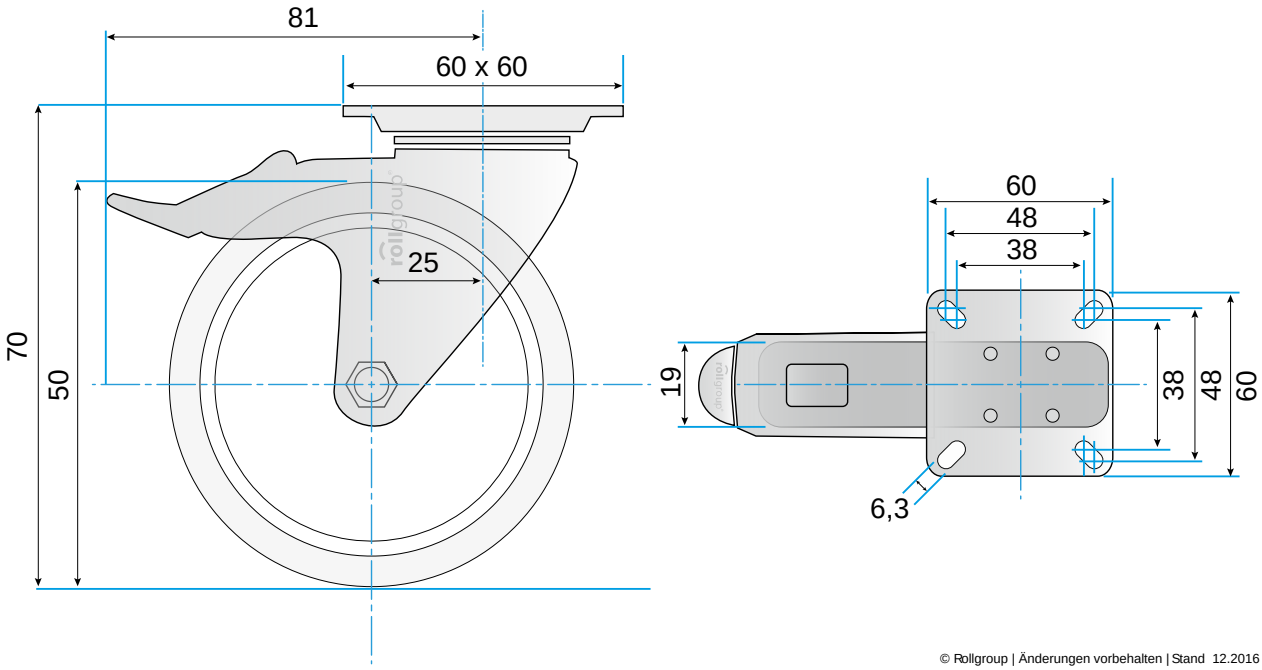

© Rollgroup | Änderungen vorbehalten | Stand 12.2016